1.10.18.00.01.002

√12,5 (√)

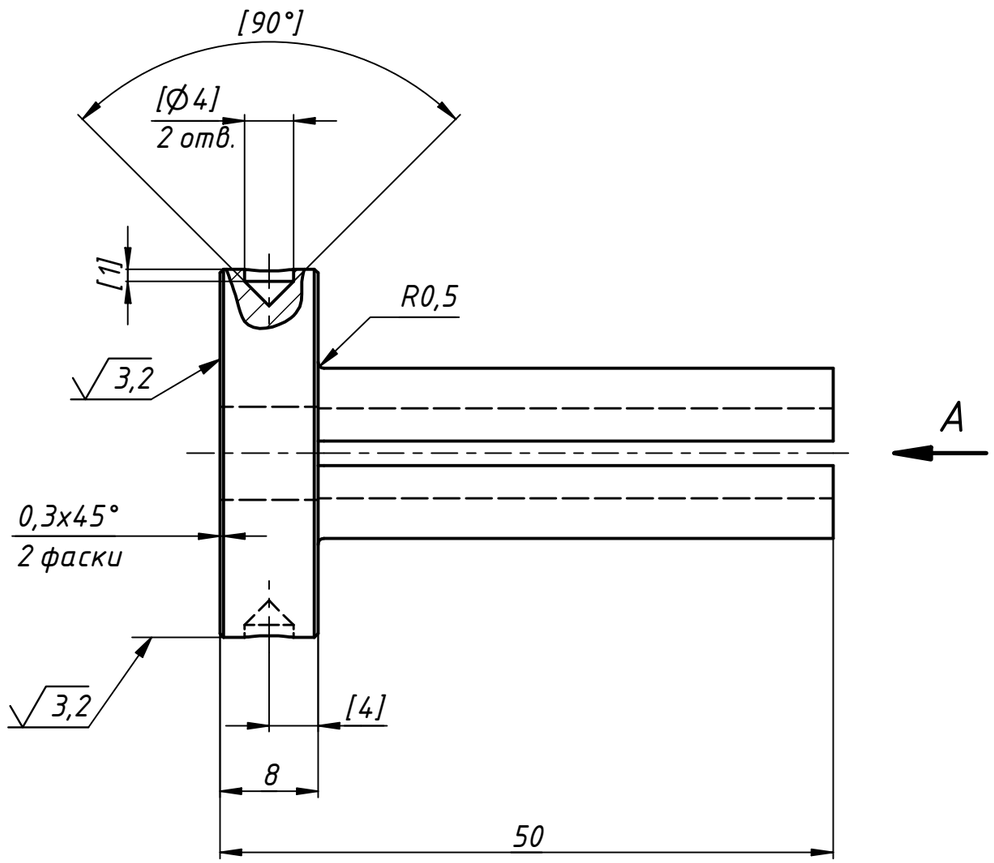


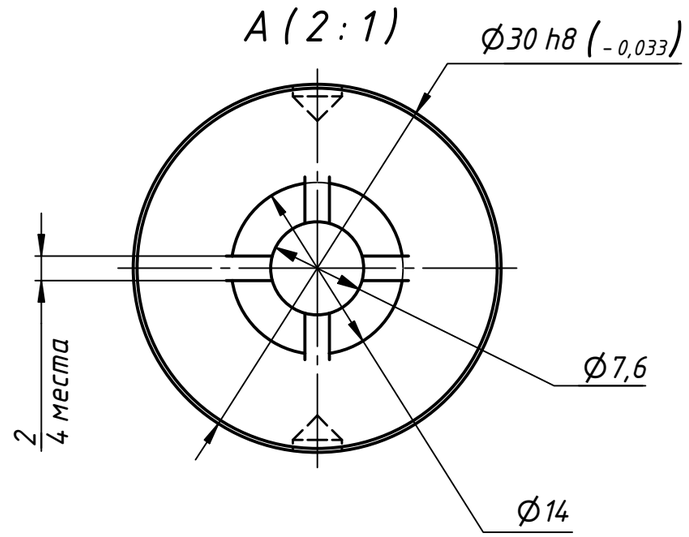


1 Неуказанные предельные отклонения размеров: отверстий H12, валов h12, остальных ± $\frac{IT12}{2}$.
2 Обработку по размерам в квадратных скобках производить совместно с деталью гранулятор 1.10.18.00.01.001.
3 Детали применять совместно

| | | | | | | | |
|---|---|---|---|---|---|---|---|
| | | | | | 1.10.18.00.01.002 | | |
| Изм. | Лист | № докум. | Подп. | Дата | Съемник масла | Лит. | Масса: 0.1 / Масштаб: 2 : 1 |
| Разраб. | | | | 27.10.2018 | | Лист | Листов 1 |
| Пров. | | | | | | | |
| Т. контр. | | | | | | | |
| Нач.отд. | | | | | Сталь 20 ГОСТ 1050-88 | | |
| Н. контр. | | | | | | | |
| Утв. | | | | | | | |

Перв. примен. | Справ. № | Подп. и дата | Инв. № дубл. | Взам. инв. № | Подп. и дата | Инв. № подл.

Сайт www.creodraft.ru Копировал Формат А3